ÍNDICE

- PRO-C10-SE / PRO-C2O-SE (Taladros Sobremesa y Columna)———————— Pag. 03
- PRO-P80-SE / PRO-P90-SE (Taladros Sobremesa, Columna y Radiales)—— Pag. 04
- PRO-C30-SE (Taladros Radiales, Múltiples o Grandes) ————————————Pag. 05
- PRO-C100 / PRO-C110 (Emeriladoras, Afiladoras) ————————————Pag. 06
- PLATOS TORNO (De Pequeños volteos a Grandes volteos) ————Pag. 7 a 10
- PRO-P290-SE (Tornos Verticales) ———————————————— Pag. 11
- PRO-HT1 (Parte Trasera Tornos) ———————————————— Pag. 12
- PRO-C330 / 340 / 350-SE (Torreta Torno y otras Aplicaciones)———— Pag. 13
- PRO-C400/410/420 –SE (Fresadoras, Prensas Man. y Otras Aplicaciones) Pag. 14
- PRO-C500-....-SE (Fresadoras, y Otras Aplicaciones Pequeñas y medianas) Pag. 15
- PRO-C550-P6-SE (Fresadoras, y Otras Aplicaciones Medianas y Grandes)—Pag. 16
- PRO-P580 / P590-P7-SE (Fresadoras, Mandrinadoras.....Grandes)——— Pag. 17
- PRO-C600-G2-SE (Rectificadoras, y Otras Aplicaciones) ———————— Pag. 18
- PRO-C700-GS2-SE (Fresadoras CN, y otras aplicaciones) ———————— Pag. 19
- PRO-CE / PRO-CAP (Cortinas Enrrollables, y Cubre Ejes) ————————Pag. 20
- PRO-FUELL (Protector Telescópico para Sierras Verticales) ————————Pag. 21
- PRO-SAP-SE / PRO-SAG-SE (Protección para Sierras Alternativas) ——— Pag. 22
- SERIE ECO (ECONÓMICAS: Taladros, Molas, Tornos, Fresadoras...) —Pag. 23 a 29
- PROTECCIONES A MEDIDA, O ESPECIALES. ———————————— Pag. 30

PRO-C10-SE Y PRO-C20-SE PARA TALADROS VERTICALES DE SOBREMESA Y DE COLUMNA

Protección con pantalla de Cristal templado de seguridad de 4 mm de grosor con marco en acero pintado en Epoxi. Estructura en acero Zincado y adaptable a cualquier taladro. Regulación del soporte en vertical y lateral. Apertura batiente a la izquierda, y con micro de seguridad eléctrico.

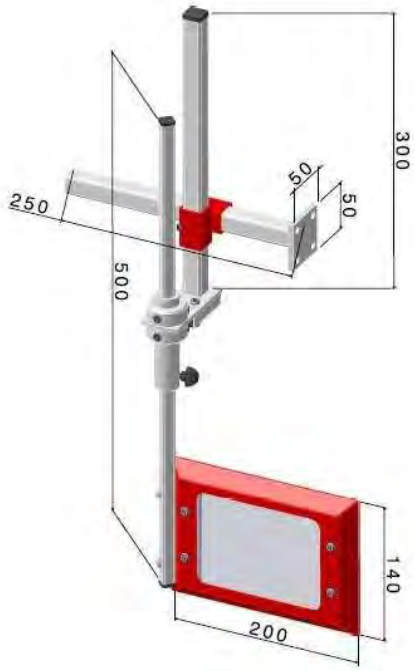

PRO-C10-SE

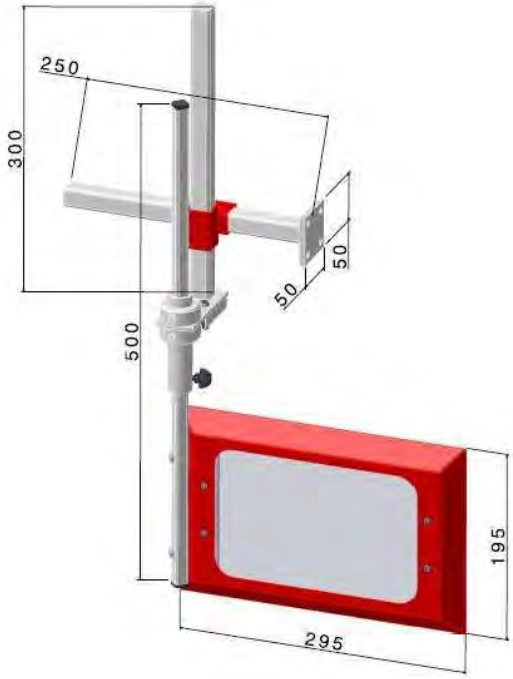

PRO-C20-SE

MEDIDAS en mm. Pantalla y Soporte	ANCHO	ALTO	Desplaz. Pantalla + Soporte vertical	Desplaz. lateral Soporte
PRO-C10–SE	200	140	360 + 300	250
PRO-C20-SE	300	200	305 + 300	250

PRO-P80-SE Y PRO-P90-SE PARA TALADROS SOBREMESA, DE COLUMNA Y RADIALES

Protección envolvente, telescópica con 1 pantalla fija de policarbonato transparente, y otra deslizante, para regular la altura de protección con fijación a través de un pomo. Estructura de acero pintado en Epoxi, y zincado. Apertura batiente a la izquierda quedando totalmente libre la zona del cono. Micro eléctrico de seguridad . Fijación del conjunto en el cuello del mandril fijo mediante collarín de fijación ajustable a varios diámetros por presión de 4 tornillos.

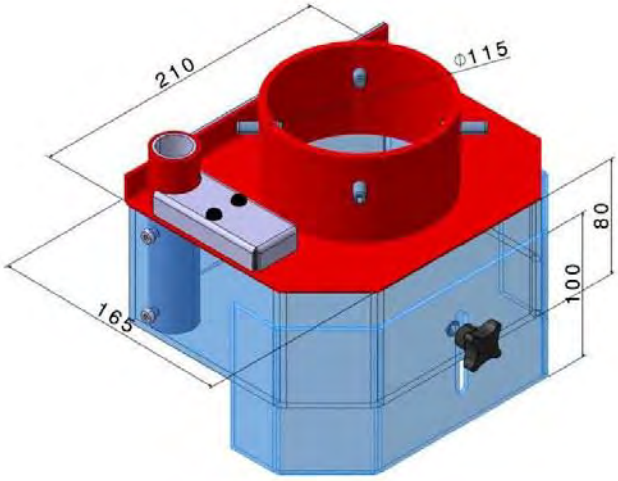

PRO-P80-SE

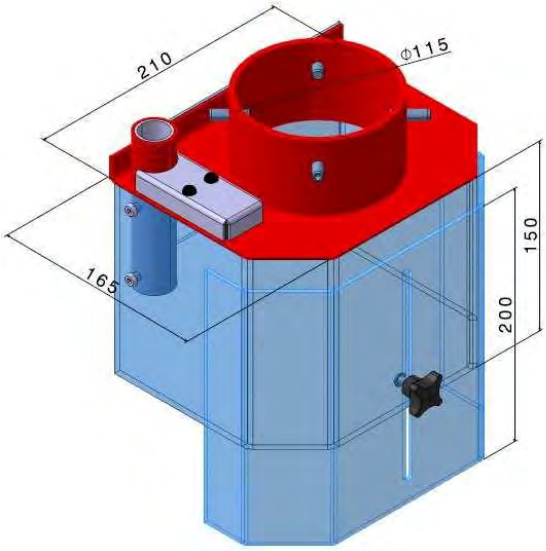

PRO-P90-SE

MEDIDAS en mm. Pantalla y Soporte	ANCHO	PROFUND.	DIÁMETRO CUELLO FIJACIÓN	ALTURA MÁXIMA I MÍNIMA PANTALLA
PRO-P80--SE	210	165	MAX 115	DE 80 A 140
PRO-P90-SE	210	165	MAX 115	DE 150 A 300

PRO-C30-SE PARA TALADROS VERTICALES DE COLUMNA Y TALADROS RADIALES

Protección con pantalla protectora con 3 ventanas de Cristal templado de seguridad de 6 mm de grosor. Marco en acero pintado en Epoxi y Estructura en acero Zincado. Adaptable a cualquier taladro. Regulación lateral y vertical . Apertura batiente a la izquierda, y con micro de seguridad eléctrico.

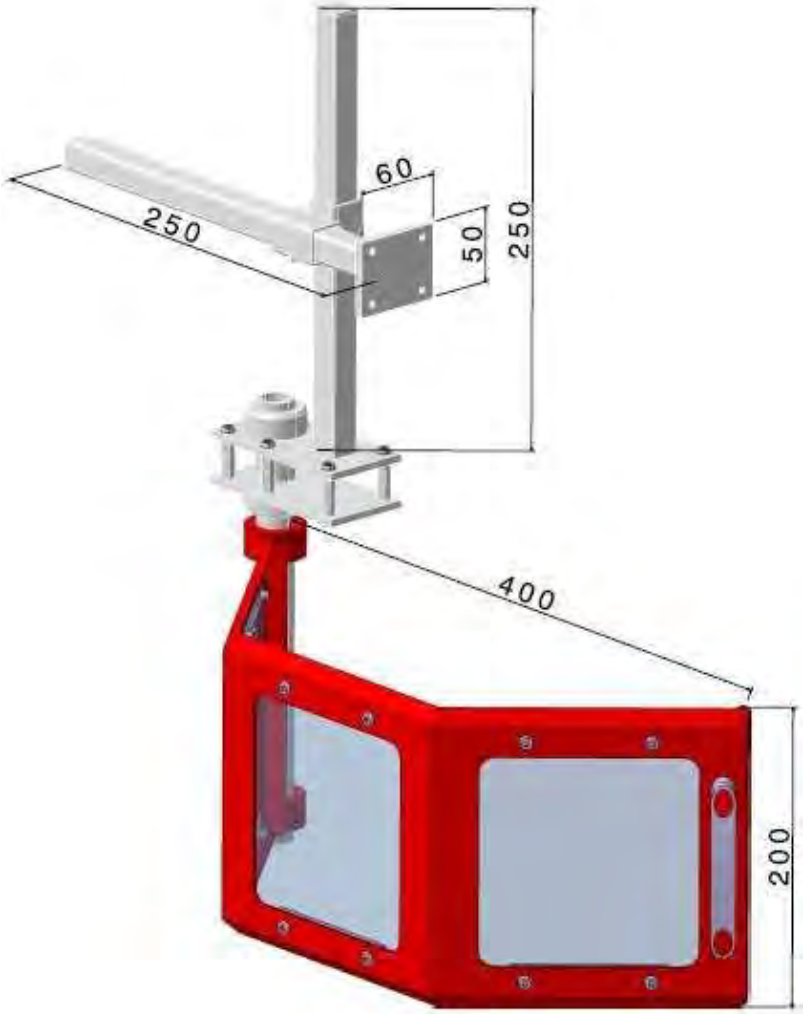

PRO-C30-SE

MEDIDAS en mm Pantalla y Soporte	ANCHO	ALTO	Recorrido Pantalla vertical	Desplaz. lateral soporte
PRO-C30-SE	400	200	250	250

PRO-C100 Y PRO-C110 PARAESMERILES - AFILADORAS

Protección con pantalla de Cristal templado de seguridad de 4 mm con marco de acero pintado en Epoxi, estructura en acero Zincado y adaptable a cualquier esmeril. Apertura de la pantalla batiente vertical con doble articulación ajustable.
Sin seguridad eléctrica.

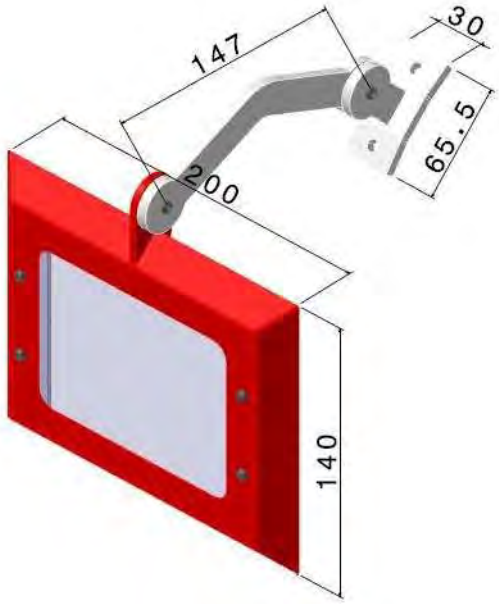

PRO-C100

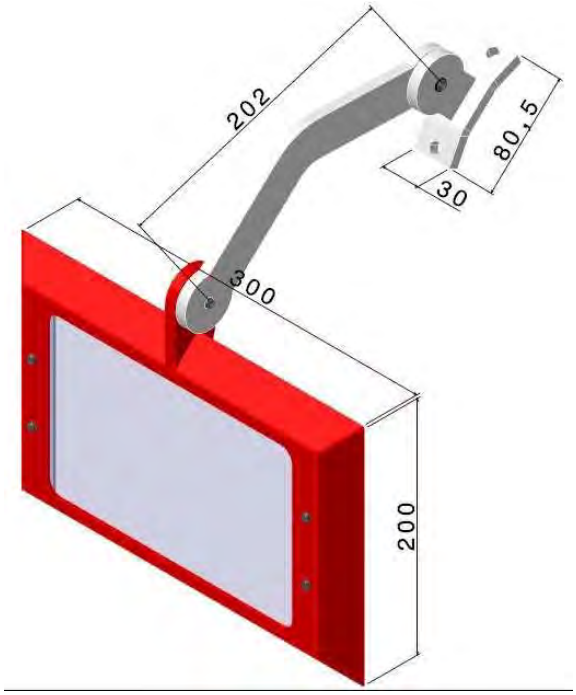

PRO-C110

MEDIDAS en mm Pantalla y Soporte	ANCHO	ALTO	Movimiento Pantalla en vertical	Longitud Brazo
PRO-C100	200	140	280º	147
PRO-C110	300	200	280º	202

SERIE PRO-C200 L o T PARA PLATO DE TORNO

Protección con pantalla protectora con 2 ventanas de Cristal templado de seguridad de 6 mm de grosor. Estructura en acero pintado en Epoxi y Zincado. Apertura batiente vertical a 200º con ayuda de pistón de gas. Fijación en el lateral de la bancada con soporte L , o fijación en la parte trasera de la bancada con soporte T con regulaión. Adaptable a cualquier torno. Micro eléctrico de seguridad .

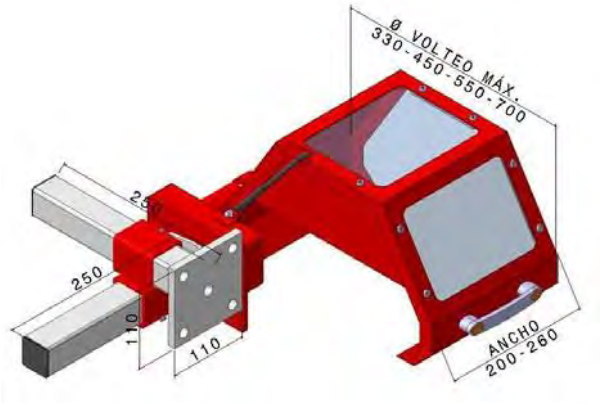

PRO-C2...-T-SE

SOPORTE - T Fijación en parte Trasera.

SOPORTE - L Fijación en el Lateral.

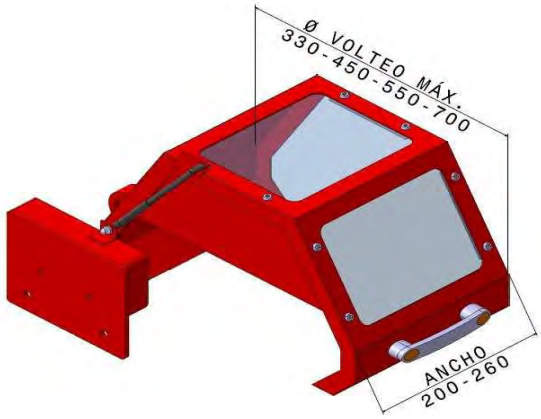

PRO-C2...-L-SE

MEDIDAS pantalla en mm.	ANCHO	DIÁMETRO VOLTEO MÁXIMO
PRO-C200-T-SE PRO-C200-L-SE	200	330
PRO-C210-T-SE PRO-C210-L-SE	200	450
PRO-C220-T-SE PRO-C220-L-SE	200	550
PRO-C230-T-SE PRO-C230-L-SE	260	550
PRO-C240-T-SE PRO-C240-L-SE	260	700

SERIE PRO-C280 Y PRO-C290 PARA TORNOS

Protecciones con 1 pantalla de Cristal templado de seguridad de 6 mm de grosor. Estructura de acero pintado en Epoxi y zincado con 1 micro de seguridad eléctrico por pantalla. Desplazamiento lateral corredero de la pantalla con 4 rodamientos. Regulación en profundidad de las pantallas. El poste soporte de la guía se regula en altura para que se adapte a cualquier torno. Se pueden combinar 2 protecciones de medidas distintas.

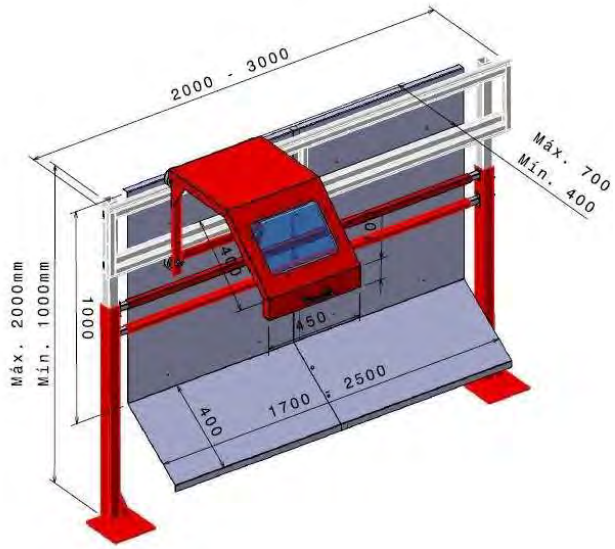

PRO-C280-P...-SE

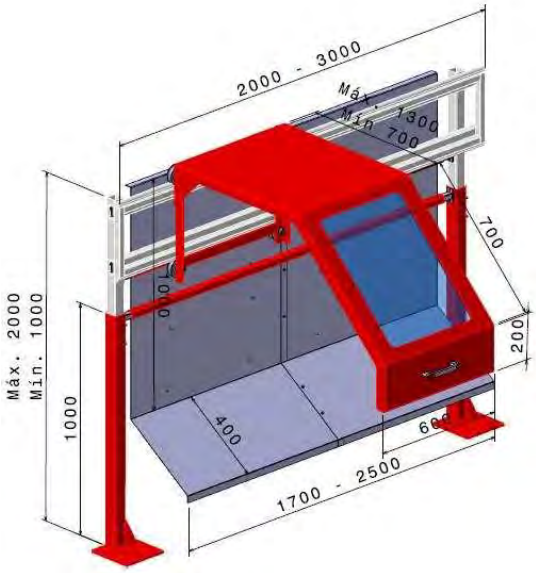

PRO-C290-P...-SE

MEDIDAS en mm Pantalla y Soporte	ANCHO	FONDO Y VOLTEO MAXIMO	PROFUNDIDAD REGULABLE	SOPORTE GUIA Y POSTES
PRO–C280-P2-SE PRO-C280-P3-SE	450	De Ø 400 a 700	De 400 a 700	INCLUIDO
PRO-C290-P2-SE PRO-C290-P3-SE	600	De Ø 600 a 1.400	De 600 a 1.400	
PRO-C280	450	De Ø 400 a 700	De 400 a 700	PANTALLA
PRO-C290	600	De Ø 600 a 1.400	De 600 a 1.400	
PRO-P2 Longitud 2.000 - Altura regulable de 1.000 a 1.800				
PRO-P3 Longitud 3000 - Altura regulable de 1.000 a 1.800				

SERIE PRO-CC260 Y PRO-CC-270 PARA TORNOS

Protección con pantalla de cristal templado de seguridad de 6 mm de grosor. Estructura en acero pintado en Epoxi y zincado. Desplazamiento lateral corredero de la pantalla a la izquierda con 4 rodamientos y 2 barras calibradas. Fácil fijación en cualquier torno en la superficie de la bancada gracias a solo 2 soportes con regulación en altura.

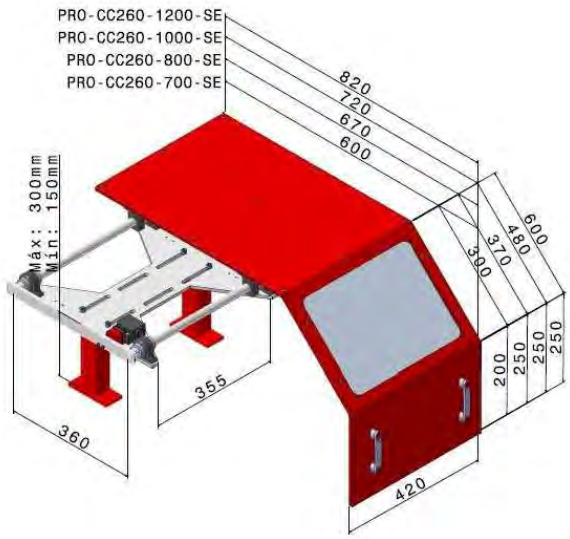

PRP-CC260-....-SE

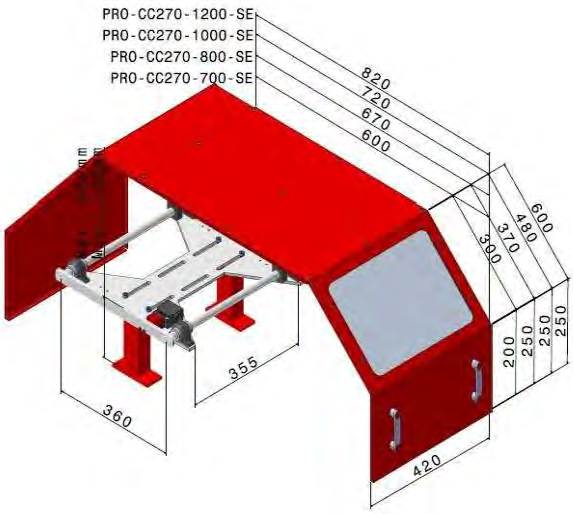

VMV-CC270-....-SE

MEDIDAS en mm.	ANCHO	PROFUNDO	Ø VOLTEO MAX	Parte Trasera
PRO-CC260-700-SE	420	600	500—700	X
PRO-CC270-700-SE	420	600—900	500—700	SI
PRO-CC260-800-SE	420	670	600—800	X
PRO-CC270-800-SE	420	670—1000	600—800	SI
PRO-CC260-1000-SE	420	720	700—1000	X
PRO-CC270-1000-SE	420	720-1200	700—1000	SI
PRO-CC260-1200-SE	420	820	800—1200	X
PRO-CC270-1200-SE	420	820—1400	800—1200	SI

SERIE PRO-H-1000-SE PARA TORNOS CON PLATOS DE GRAN DIMENSION

Conjunto de 2 protecciones opacas de apertura lateral. Estructura en acero pintado en Epoxi y zincado, con 1 micro de seguridad eléctrico por pantalla. Disponibles en 3 tamaños estándar. Sistema de protección aconsejable para tornos cilíndricos con platos de gran diámetro.

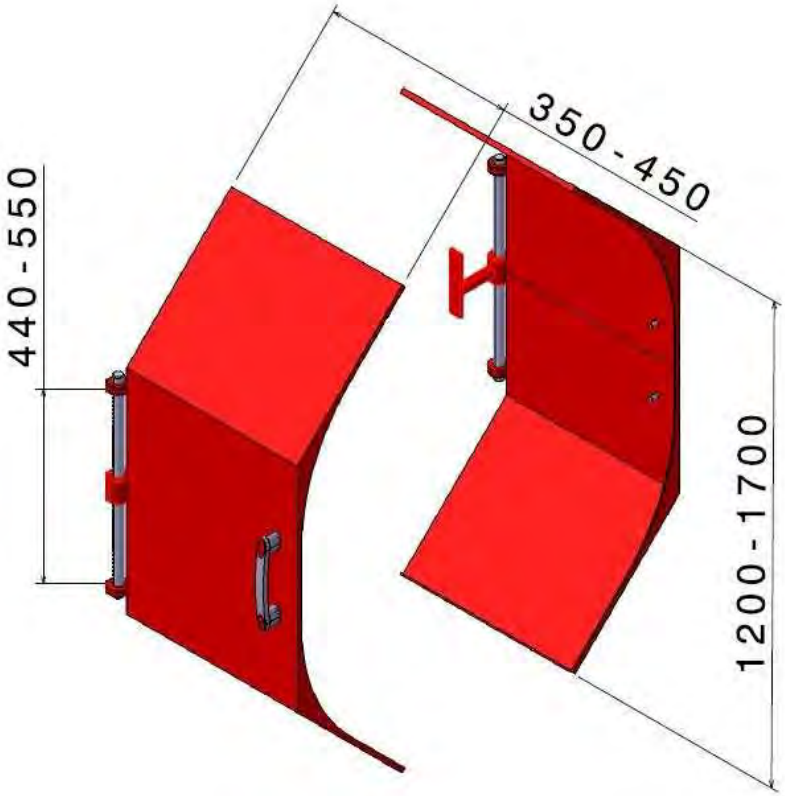

PRO-H-.....-SE

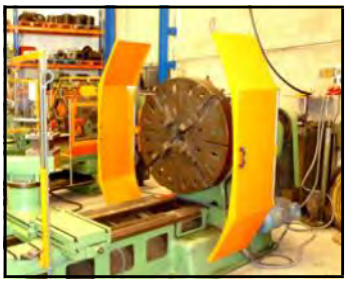

MEDIDAS Pantalla en mm.	ANCHO	ALTO	VOLTEO MÁXIMO
PRO-H-1200-SE	350	1200	De Ø 1.200 a 1.500
PRO-H-1500-SE	450	1700	De Ø 1.600 a 2.000

PRO-P290-SE PARA TORNOS VERTICALES

Protección A MEDIDA con pantallas de policarbonato de 6 mm .Estructura solida de acero pintado en Epoxi y zincado. Con 3 micros eléctricos de seguridad
Sistema de elevación vertical neumático o manual mecánico con contrapeso.

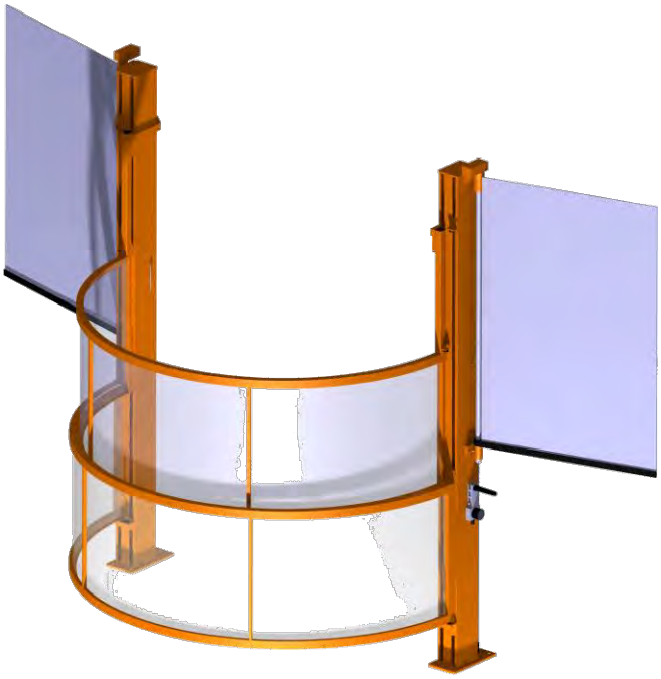

PRO-P290-SE

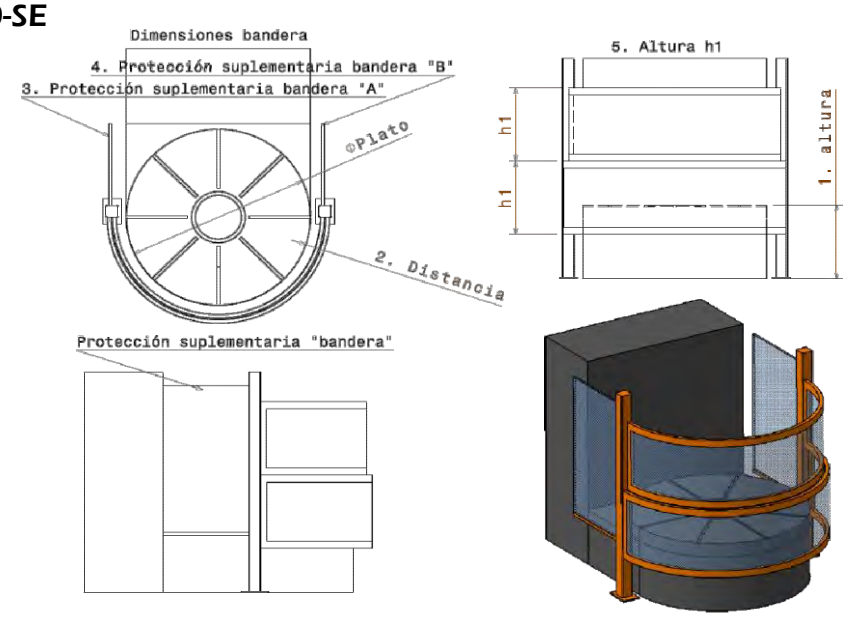

PRO-P290-SE	SE FABRICA A MEDIDA , DESPUÉS DE CUMPLIMENTAR FICHA TÉCNICA

PRO-HT1 PARA TORNOS - parte trasera.

Protección trasera fija hecha toda de chapa plegada, i con bandeja inclinada para facilitar la recogida de viruta i taladrina. Pintado en Epoxi

Soportes regulables en altura y profundidad, siendo posible una fácil adaptación en cualquier torno.

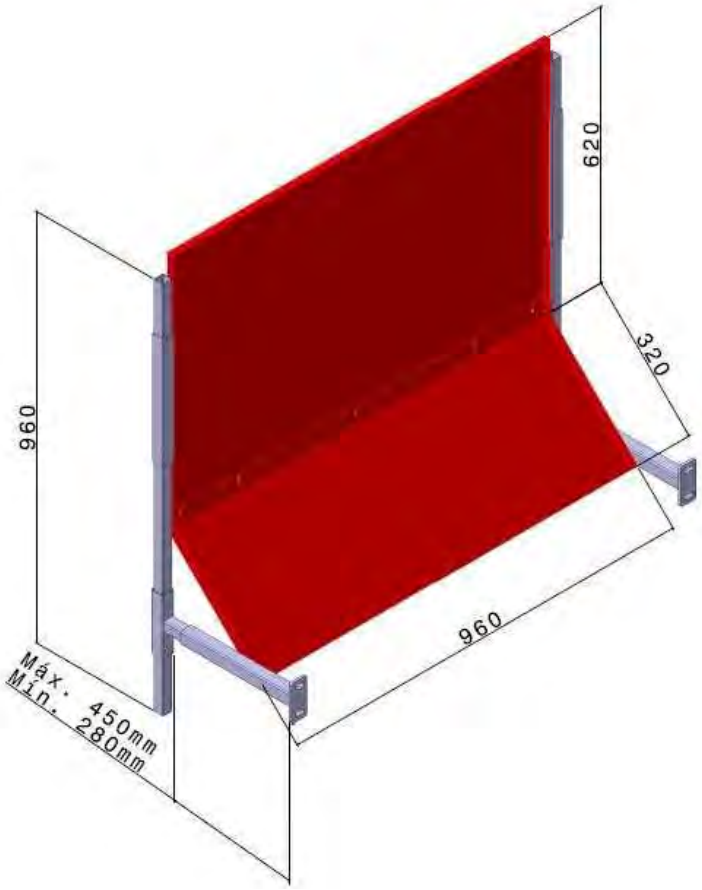

MEDIDAS en mm.	ANCHO	ALTO	PROFUNDIDAD BANDEJA RECOGIDA
PRO-HT1	1000	900	320

SERIE PRO-300 PARA TORRETAS DE TORNOS
RECTIFICADORAS, FRESADORAS Y APLICACIÓNES VARIAS

Protección con pantalla de cristal templado de seguridad de 6 mm de grosor con marco en acero pintado en Epoxi. Estructura en acero pintado en Epoxi y Zincado, adaptable a cualquier torreta de torno gracias a su soporte que se ajusta perfectamente en profundidad y en altura, de una manera fácil y simple.
Sistema de Movimiento de la pantalla en giro vertical a 280º , en giro horizontal a 360º y giro del brazo a 360º asociado a una leva regulable en grados que actúa sobre el micro eléctrico de seguridad.

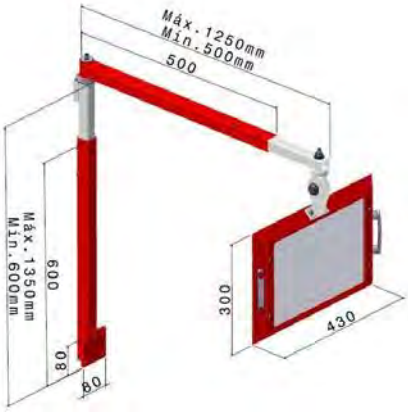

PRO-C330-SE

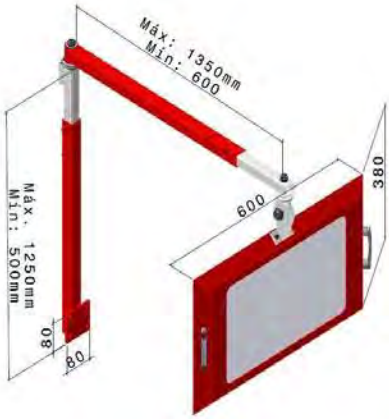

PRO-C340-SE

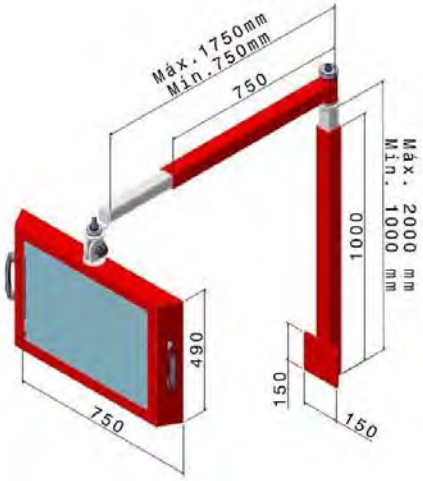

PRO-C350-SE

MEDIDAS en mm Pantalla y Soporte	ANCHO	ALTO	PROFUNDIDAD Brazo Horizontal	ALTURA REGULACIÓN Brazo Vertical
PRO-C330-SE	430	300	De 500 a 1.200	De 600 a 1.350
PRO-C340-SE	600	380	De 500 a 1.200	De 600 a 1.350
PRO-C350-SE	750	490	De 750 a 1.700	De 1.000 a 2.000

PROTECCIONES PARA MÁQUINAS

PROTECTEC ®
PROTECtion TECnology

Inscrumar protecciones

Diseñadas para PROTEGER, Diseñadas para TRABAJAR.

SERIE PRO-C400 PARA APLICACIONES VARIAS

Protecciones de 1 a 3 pantallas de Cristal templado de seguridad de 6 mm de grosor con marco en acero pintado en Epoxi. Estructura en acero pintado en Epoxi y Zincado. Adaptable a cualquier maquina grácias a su soporte que se instala en la bancada con gran regulación en profundidad y en altura. Todas con seguridad eléctrica.
De 1 a 2 micros de seguridad eléctricos.

PRO-C400-SE

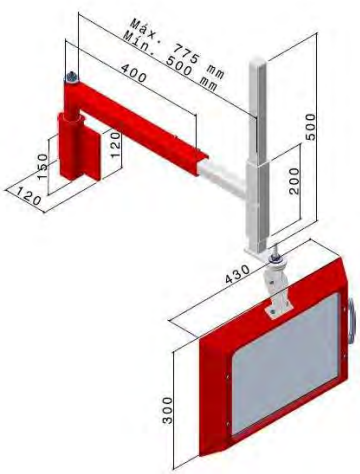

PRO-C410-SE

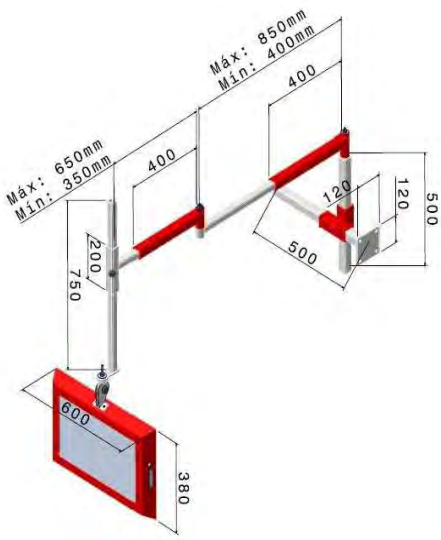

PRO-C420-SE

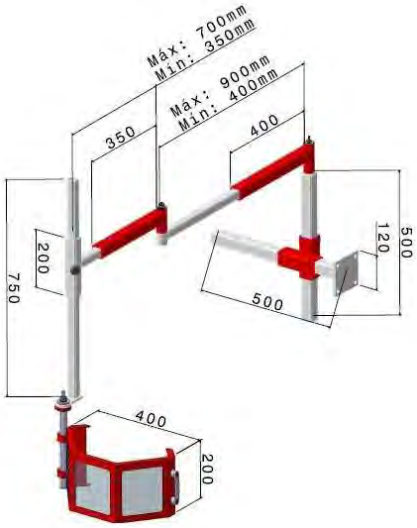

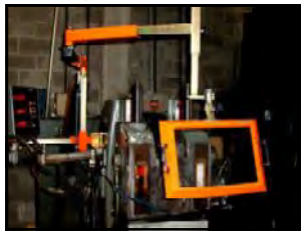

MEDIDAS en mm Pantalla y Soporte	ANCHO	ALTO	PROFUNDIDAD Brazo Horizontal	ALTURA REGULACIÓN Brazo Vertical Pantalla
PRO-C400-SE	430	300	De 500 a 775	300
PRO-C410-SE	600	380	400 a 850 / 350 a 650	550
PRO-C420-SE	400	200	400 a 850 / 350 a 650	550

SERIE PRO-C500 LA PROTECCIÓN MAS VERSATIL

MÁQUINAS PEQUEÑAS—MEDIANAS

La protección más versátil, porqué se puede adaptar a casi cualquier tipo de máquina, como fresadoras, mandrinadoras, rectificadoras, pulidoras..... , para maquinas entre pequeñas i medianas. El sistema funciona con giros multidireccionales totalmente aéreos a 360º en dirección horizontal y vertical con un simple movimiento de la mano, gracias a su conjunto de brazos, tensor de compensación de peso con guía corredera, que permite subir i bajar la pantalla sin esfuerzo. Pantalla de cristal templado de seguridad de 6 mm de grosor con marco de acero.
Estructura en acero zincado y pintado en Epoxi con 3 micros de seguridad, accionados mediante levas ajustables.

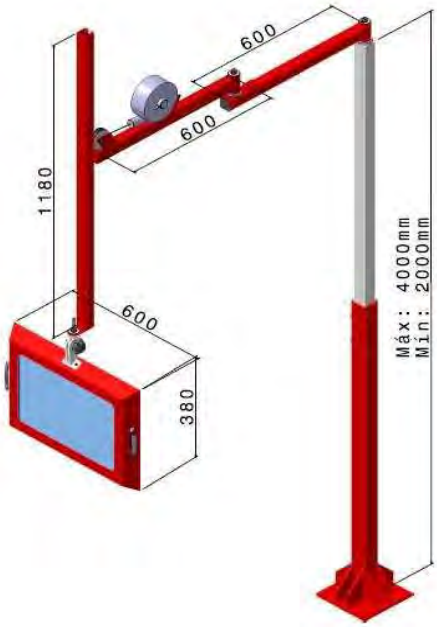

PRO-C500-P5-SE

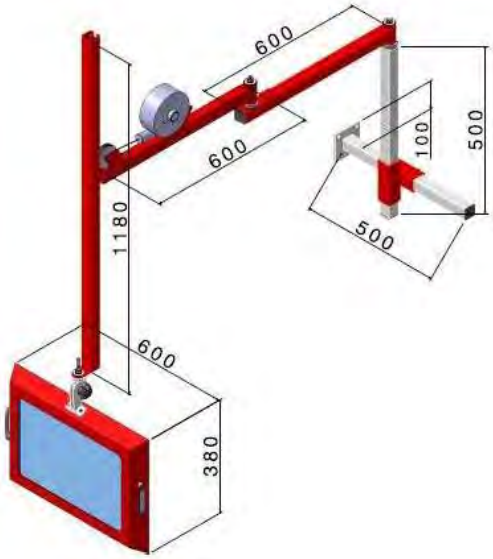

PRO-C500-L5-SE

MEDIDAS en mm	ANCHO	ALTO	Recorrido Pantalla en vertical	SOPORTE DE FIJACIÓN	COMPAS INTERMEDIO
PRO-C500-P5-SE PRO-C500-L5-SE	600	380	400	Poste Regulable de 1.400 a 2.400 Brazo Regulable 500 + 500	600 + 600

PRO-C550-P6-SE LA PROTECCIÓN MAS VERSATIL

MÁQUINAS MEDIANAS—GRANDES

La protección más versátil, porqué se puede adaptar a casi cualquier tipo de máquina, como fresadoras, mandrinadoras, rectificadoras, pulidoras..... , para maquinas entre medianas y grandes. El sistema funciona con giros multidireccionales totalmente aéreos a 360º en dirección horizontal y vertical con un simple movimiento de la mano, gracias a su conjunto de brazos, tensor de compensación de peso con guía corredera, que permite subir i bajar la pantalla sin esfuerzo. Pantalla de 3 cristales templados de seguridad de 6 mm de grosor con marco de acero. Estructura en acero zincado y pintado en Epoxi, con 3 micros de seguridad, accionados mediante levas ajustables.

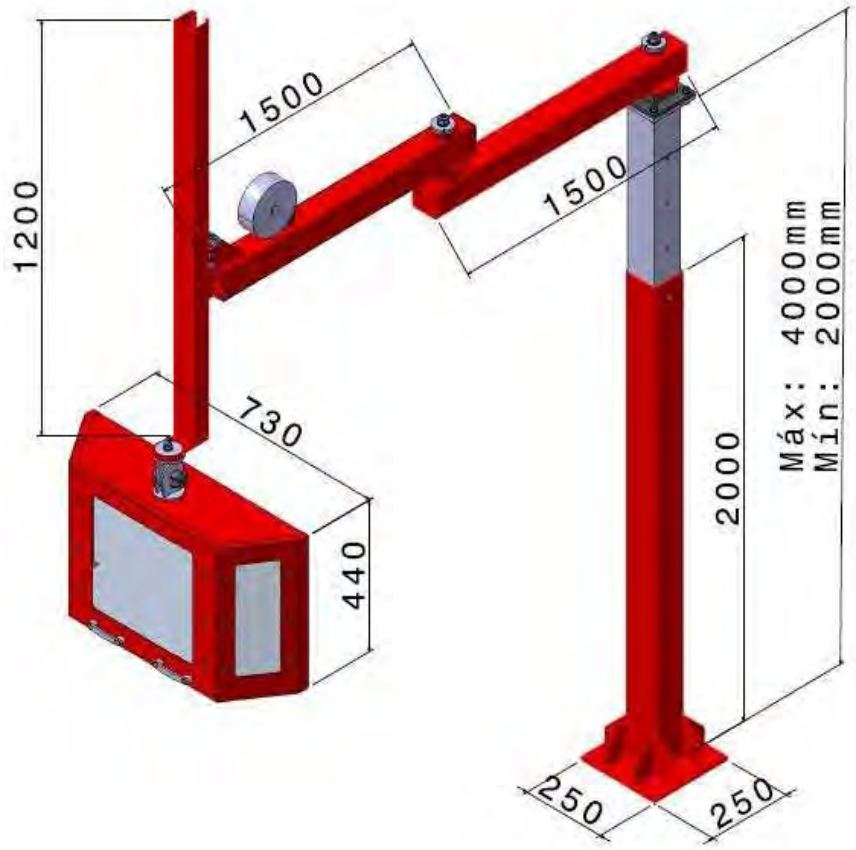

PRO-C550-P6-SE

MEDIDAS en mm.	ANCO	ALTO	Recorrido Pantalla vertical	SOPORTE DE FIJACION	COMPAS
PRO-C550-P6-SE	730	440	400	Poste regulable De 1600 a 3000	1500 + 1500

PRO-C580 /590-P6-SE LA PROTECCIÓN MAS VERSATIL
MÁQUINAS GRANDES

La protección más versátil, porqué se puede adaptar a casi cualquier tipo de máquina, como fresadoras, mandrinadoras, rectificadoras, pulidoras..... , para máquinas grandes. El sistema funciona con giros multidireccionales totalmente aéreos a 360º en dirección horizontal y vertical con un simple movimiento de la mano, gracias a su conjunto de brazos, tensor de compensación de peso con guía corredera, que permite subir i bajar la pantalla sin esfuerzo. Pantalla de 3 Policarbonatos de seguridad de 6 mm de grosor con marco de acero. Estructura en acero zincado y pintado en Epoxi, con 3 micros de seguridad, accionados mediante levas ajustables.

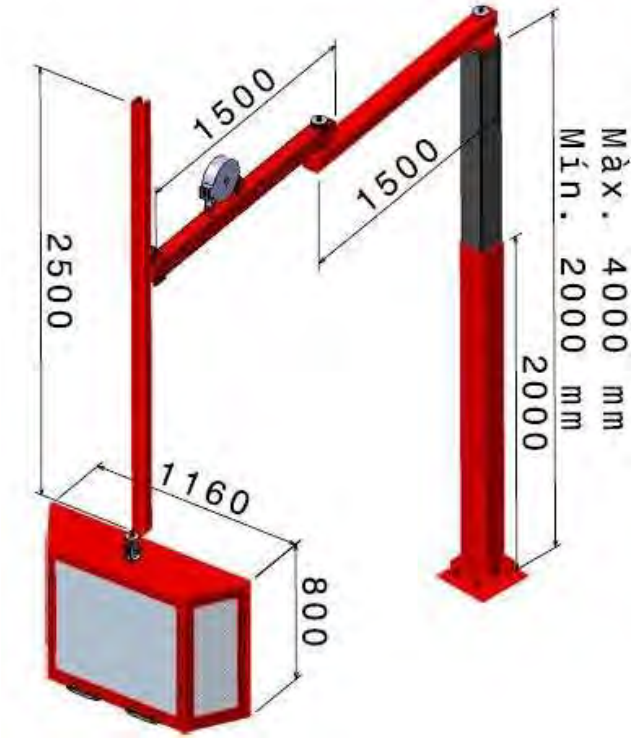

VMV-P580-P7-SE

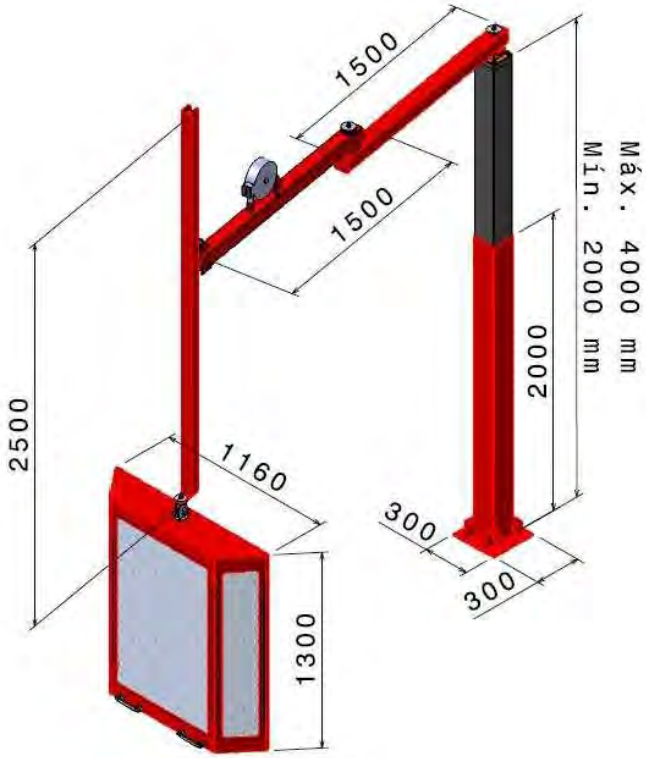

PRO-P590-P7-SE

MEDIDAS en mm.	ANCHO	ALTO	Recorrido de la Pantalla en vertical	SOPORTE DE FIJACION	COMPAS INTERMEDIO
PRO-P580-P7-SE		800	500	Poste regulable de 2.000 a 4.000	1.500 + 1.500
PRO-P590-P7-SE	1.160	1.300			

PRO-C600 RECTIFICADORAS, Y OTRAS APLICACIONES

Protección con 1 o 2 pantallas de cristal de seguridad de 6 mm de grosor con marco de acero. Estructura en acero pintado en Epoxi y zincado. Adaptable a cualquier rectificadora. El soporte ajustable en altura y profundidad permite su instalación en cualquier bancada o máquina. Las puertas corren por la guía de calibrado a través de 4 ruedas. Pueden unirse varias guías de 2000mm , con una unión (solicitar al hacer el pedido). Micro eléctrico de seguridad para 1 y 2 puertas.

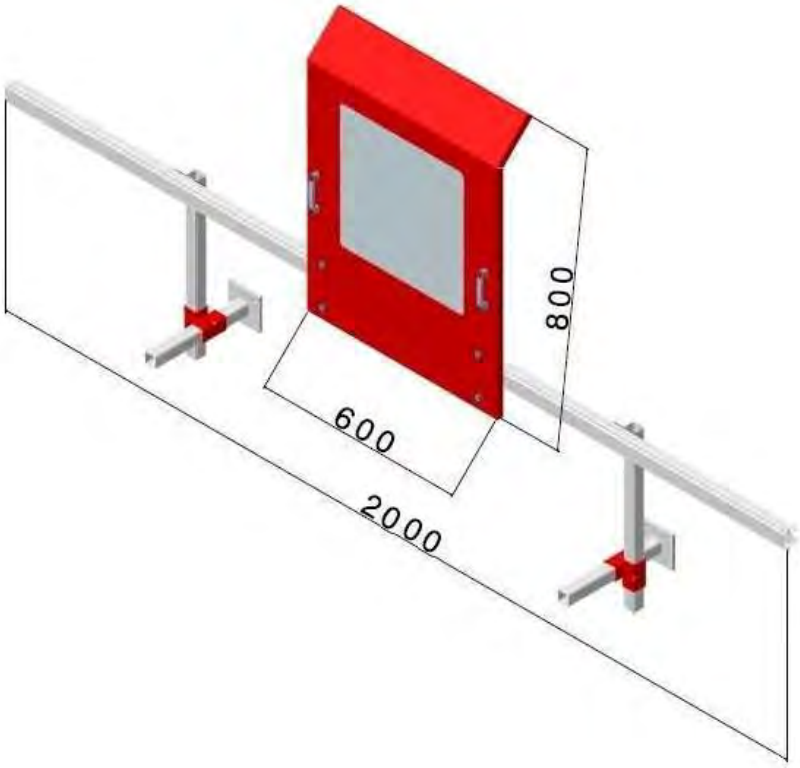

PRO-C600-G2-SE

PRO-C600-G2-SE + PRO-C600

MEDIDAS Pantalla y soporte en mm.	ANCHO	ALTO	LARGO GUIA	SOPORTE ALTURA	SOPORTE PROFUNDIDAD
PRO-C600-G2-SE	600	800	2000	500	300
PRO—C600					

PRO-C700 FRESADORAS, Y OTRAS APLICACIONES

Proteccion con 1 o 2 pantallas de cristal de seguridad de 6 mm de grosor con marco de acero.
Estructura en acero pintado en Epoxi y zincado. Adaptable a cualquier fresadora.
El soporte ajustable en altura y profundidad permite su instalación en cualquier bancada o máquina.
Las puertas corren por la guía de calibrado a través de 4 ruedas.
Pueden unirse varias guías de 2000mm , con una unión (solicitar al hacer el pedido).
Micro eléctrico de seguridad para 1 y 2 puertas.

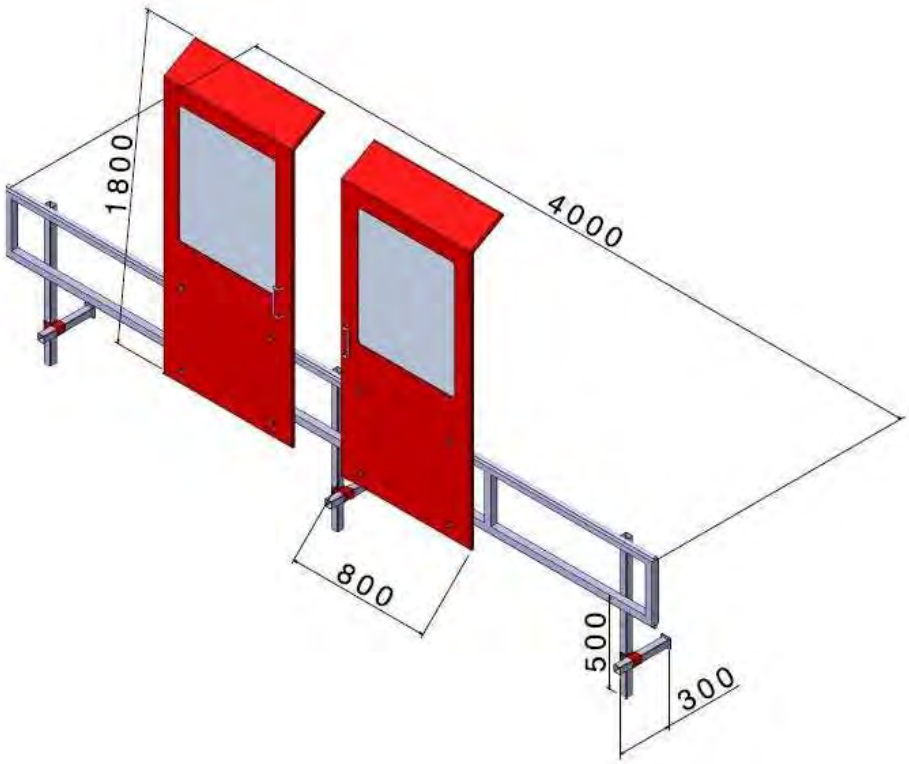

PRO-C700-GS2-SE + PRO-C700

MEDIDAS Pantalla y Soporte en mm.	ANCHO	ALTO	LARGO DE LA GUIA	SOPORTE ALTURA	SOPORTE PROFUNDIDAD
PRO-C700-GS2-SE			2000 +2000	500	300
PRO-C700	800	1.800			

PRO-CE CORTINAS ENROLLABLES HUSILLOS TORNOS

Proteccion para husillos de torno en juegos de 2 unidades (DERECCHO –IZQUIERDO)
Sistema de recogida de la cortina con tambor de acero y muelle interior mecánico con regulación manual de la tensión.
Color AZUL, aplicaciones estándares, composición de la cortina con material flexible de PVC-POLIESTER de 1,5 mm de grosor contra proyecciones de virutas metálicas.
Para otras aplicaciones, se pueden hacer soluciones a medida (solicitar información a través de consulta.)

MEDIDAS en mm.	ANCHO	LARGO
PRO-CE-200X1000	200	1000
PRO-CE-200X1500	200	1500
PRO-CE-200X2000	200	2000
PRO-CE-250X3000	250	3000
PRO-CE-300X5000	300	5000
PRO-CE-300X6000	300	6000

PRO-CAP CUBRE EJES

Protección de acero pintado en Epoxi para evitar el atrapamiento accidental en los ejes de transmisión de las fresadoras, tornos, u otros ejes.

PRO CAP-1	Ø 90	LARGO 100
PRO-CAP-2	Ø 110	LARGO 100

SERIE PRO–FUELL-1 / 2 PARA SIERRAS VERTICALES

Sistema integral de protección telescópica de la sierra de 4 a 5 fuelles verticales correderos para la protección superior de la sierra libre, estructura en acero galvanizado, fijación con escuadra en la parte superior de la bancada sin fijación y libre posicionamiento encima del centrador. Sin micro de seguridad.

MEDIDAS en mm	LONGITUD
PRO-FUELL-1	4 fuelles Longitud máxima a 420
PRO-FUELL-2	5 fuelles Longitud máxima a 620

SERIE PRO-SAP / SAG –SE PARA SIERRAS ALTERNATIVAS

Juego de 2 protecciones en policarbonato de 5 mm de grosor con marco de acero y 1 ventana inferior por pantalla con cortina de PVC para entrada y salida de material . Soportes con tubo de acero zincado, y pintado en Epoxi., regulables en altura. Adaptable a cualquier sierra alternativa con fijación a la bancada. Apertura batiente a 180º . 1 micro eléctrico de seguridad en los 2 soportes.

PRO-SAP-SE

PRO-SAG-SE

MEDIDAS pantalla en mm.	ANCHO	ALTO	ALTO Soporte
PRO-SAP-SE	600	600	1.000
PRO-SAG-SE	800	600	1.000

GAMA ECO (LAS MÁS ECONÓMICAS)

ÍNDICE

- PRO-P40-SE / PRO-P5O-SE (Taladros Sobremesa y Columna)———— Pag. 24
- PRO-P60-SE (Taladros de Columna y Radiales)———————————— Pag. 25
- PRO-P-120 (Emeriladoras, Afiladoras) ————————————————Pag. 26
- PRO-P250.....-SE (Para Platos de Torno) ————————————Pag. 27
- PRO-P380-SE / PRO-P390-SE (Torreta de torno y otras aplicaciones) —Pag.28
- PRO-P450-SE (Fresadoras y Otras Aplicaciones) ———————— Pag. 29

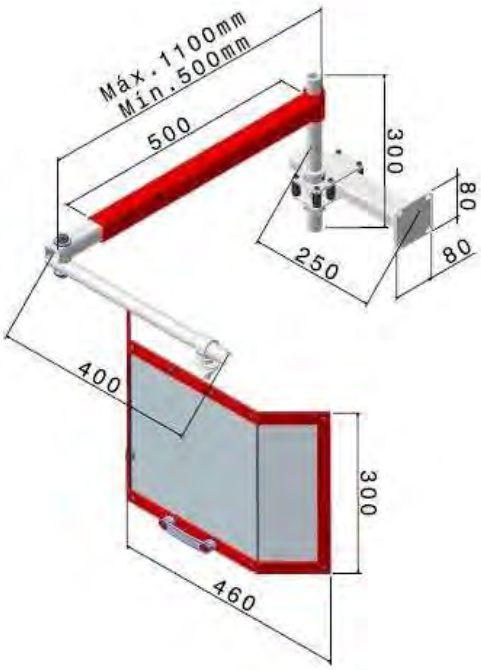

ECO PRO-P40-SE Y PRO-P50-SE PARA TALADROS

Protección con pantalla de policarbonato de 5 mm de grosor sin marco. Estructura en acero Zincado y adaptable a cualquier taladro. Regulación en profundidad y altura. Apertura batiente lateral izquierda con 1 micro eléctrico de seguridad.

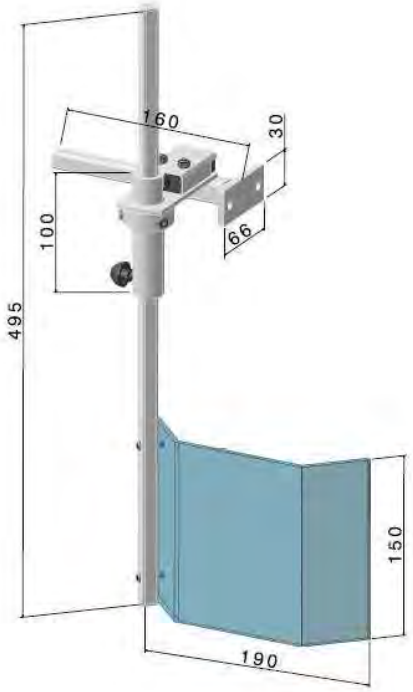

PRO-P40-SE

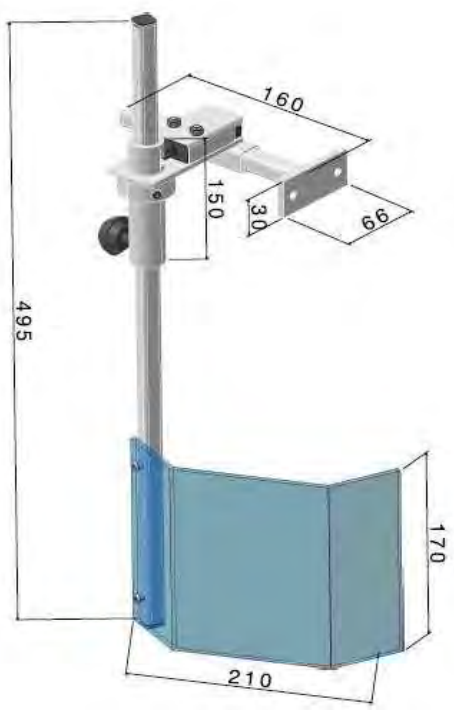

PRO-P50-SE

MEDIDAS Pantalla en mm	ANCHO	ALTO
PRO-P40-SE	190	170
PRO-P50-SE	210	170

ECO PRO-P60-SE PARA TALADROS RADIALES

Protección con pantalla de policarbonato de 2 mm de grosor con marco de acero pintado en epoxi. Estructura en acero Zincado, adaptable a cualquier taladro. Regulación en profundidad y altura. Apertura batiente con micro eléctrico de seguri-

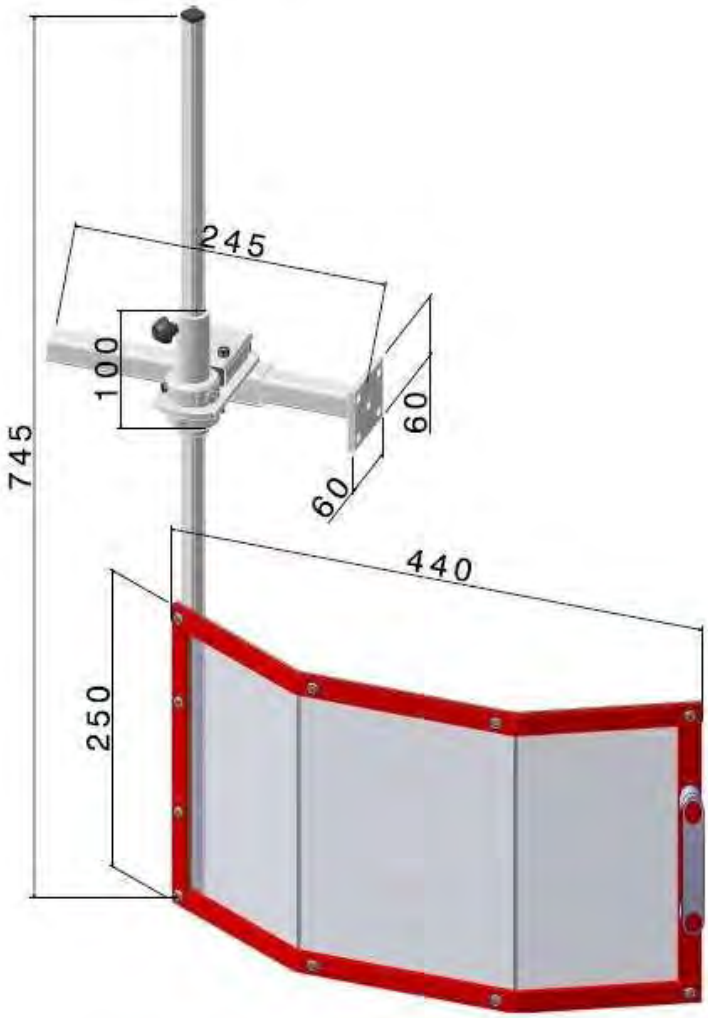

PRO-P60-SE

MEDIDAS Pantalla en mm	ANCHO	ALTO
PRO-P60-SE	330 / 440	250

ECO PRO-P120 PARA ESMERILES

Protección con pantalla de policarbonato de 5 mm de grosor sin marco.
Estructura en acero zincado, adaptable a cualquier esmeril.
Apertura vertical de la pantalla. Sin seguridad Eléctrica.

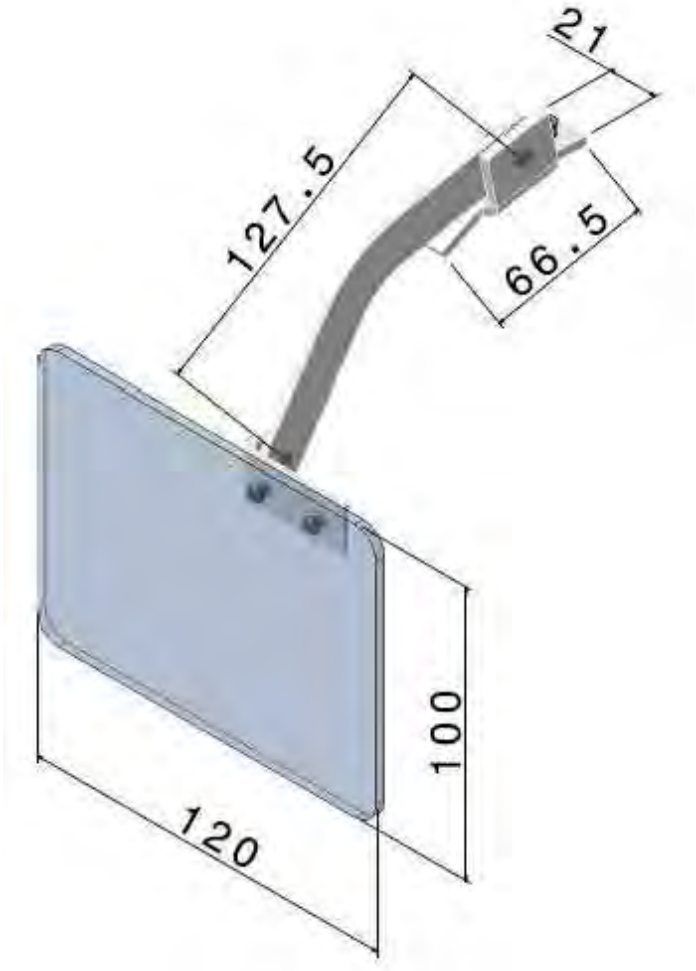

PRO-P120

MEDIDAS Pantalla en mm	ANCHO	ALTO
PRO-P120	120	100

ECO SERIE PRO-P250 PARA PLATO DE TORNO

Proteccion con pantalla de policarbonato de 3 mm de grosor con marco en acero pintado en Epoxi. Estructura en acero zincado, adaptable a cualquier torno gracias a su soporte que se adapta en la parte trasera o lateral de la bancada. Apertura batiente vertical a 200° con micro eléctrico de seguridad. Disponible en 8 medidas de volteo de plato, según la tabla.
La pantalla se puede ajustar de manera que no moleste para trabajar en piezas cortas a tocar del plato.

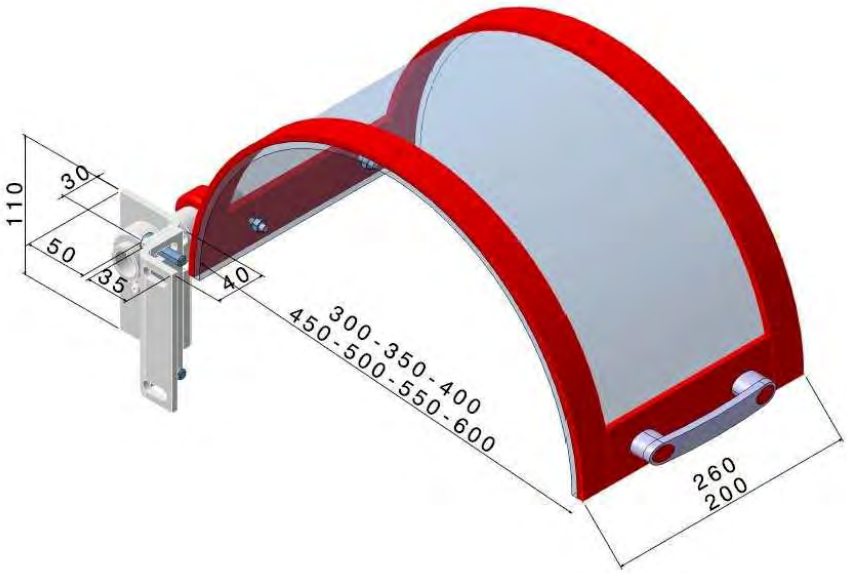

PRO-P250-.....-SE

MEDIDAS Pantalla en mm	ANCHO	VOLTEO MAXIMO
PRO-P250-300-SE	200	300
PRO-P250-350-SE	200	350
PRO-P250-400-SE	200	400
PRO-P250-450-SE	200	450
PRO-P250-500-SE	200	500
PRO-P250-550-SE	200	550
PRO-P250-600-SE	260	600
PRO-P250-700-SE	260	700

Soporte con eje de giro y micro eléctrico de seguridad.

Detalle de la escuadra para la fijación lateral.

ECO SERIE PRO-P300 PARA TORRETAS DE TORNO

Protecciones con pantalla de policarbonato de 5 mm de grosor sin marco y con marco de acero pintado en epoxi en modelo PRO-P380-SE .
Estructura solida en acero zincado y adaptable en cualquier torreta de torno. Regulación en profundidad y en altura, con micro eléctrico de seguridad.
Apertura de la pantalla en giro vertical a 280º , en giro horizontal a 360º y giro a 360º en la propia pantalla.

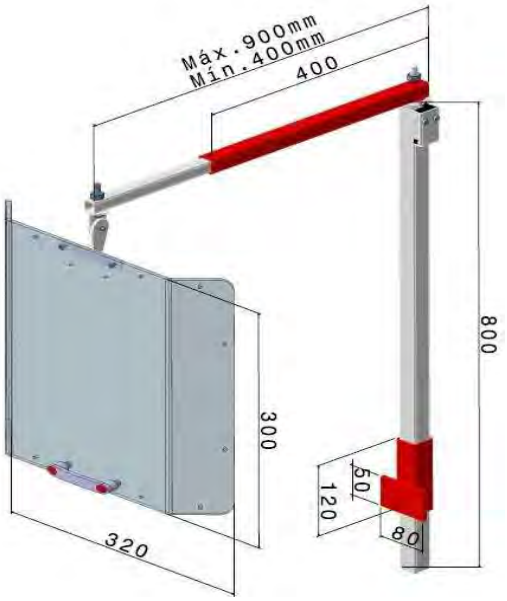

PRO-P380-SE

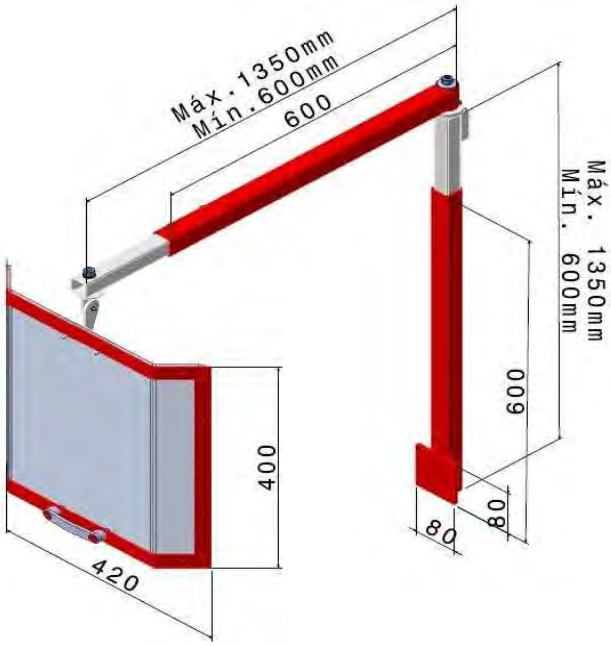

PRO-P390-SE

MEDIDAS Pantalla en mm	ANCHO	ALTO
PRO-P380-SE	320	300
PRO-P390-SE	400	480

ECO PRO-P450-SE PARA FRESADORAS UNIVERSALES - RECTIFICADORAS .....

Protección con pantalla de policarbonato de 3mm de grosor con marco en acero pintado en Epoxi. Estructura en acero zincado y pintado en Epoxi. Adaptable a cualquier fresadora universal con fijación a la bancada a la derecha o izquierda.
Giro horizontal a 360º con regulación en profundidad, apertura de la pantalla batiente vertical a 280º y giro horizontal a 360º con 1 micro eléctrico de seguridad.

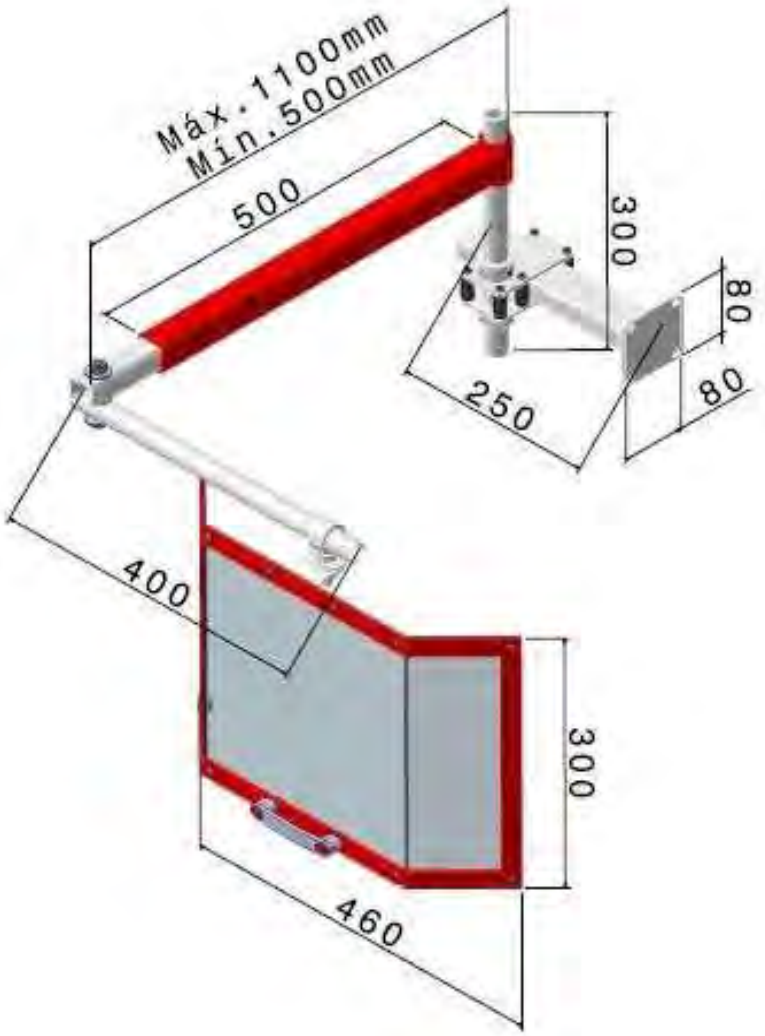

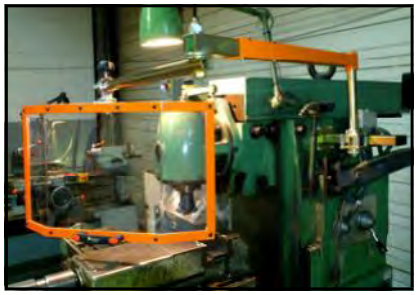

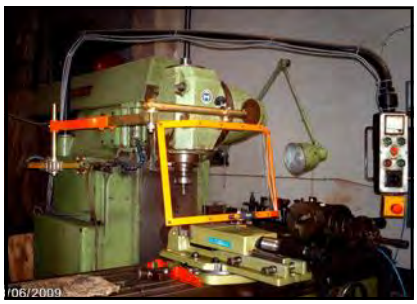

PRO-P450-SE

MEDIDAS Pantalla en mm.	ANCHO	ALTO
PRO-P450-SE	460	300

PROTECTEC ®

PROTECtion TECnology

Diseñadas para PROTEGER, Diseñadas para TRABAJAR.

Inscrumar protecciones

PROTECCIONES A MEDIDA SEGÚN PLANO Y MEDIDAS

PRO-HTM-SE

A MEDIDA - SOLICITAR Y CUMPLIMENTAR FICHA TÉCNICA

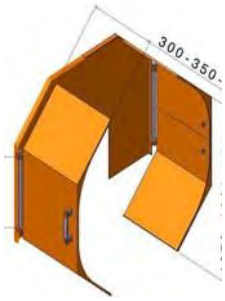

PRO-HTV-SE

A MEDIDA - SOLICITAR Y CUMPLIMENTAR FICHA TÉCNICA

PRO-HTF-SE

A MEDIDA - SOLICITAR Y CUMPLIMENTAR FICHA TÉCNICA

PRO-HTL-SE

A MEDIDA - SOLICITAR Y CUMPLIMENTAR FICHA TÉCNICA

MEDIDAS en mm.	ANCHO	ALTO	PROFUNDIDAD
PRO-HM1-SE	250	250 a 450	250
PRO-HM2-SE	300	400 a 750	250

PROTECTEC®

PROTECtion TECnology

Diseñadas para PROTEGER, Diseñadas para TRABAJAR.

Inscrumar protecciones

DISTRIBUIDOR: